BENITO
–Juegos Infantiles

Rudder

JSA009N

14+ Certified EN16630 product



V. 2026-07-21 | La mejora y evolución constante de nuestros productos, puede provocar algunas modificaciones en las especificacions técnicas y caracteristicas de los mismos sin previo aviso.

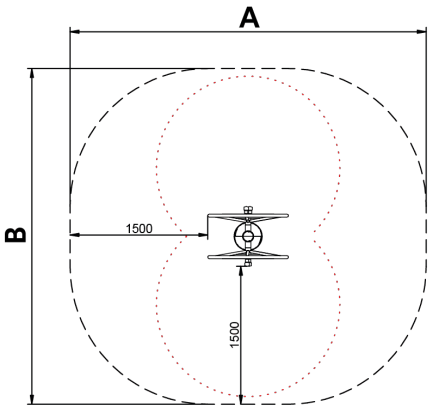

Los **elementos saludables de BENITO** permiten a las personas mayores y adultas, practicar deporte tanto en los espacios públicos, como privados, permitiendo aumentar el bienestar y la calidad de la vida de las personas, fomentando la salud i las relaciones sociales.
- **Funciones para la salud**, mejora cardiovascular y respiratoria, fortalecimiento de la musculatura, agilidad, flexibilidad y coordinación de movimientos.
- **Funciones sociales**, creación de actividades de ocio, fomentando la integración social, y un mayor uso recreativo de los espacios públicos.

A x B			
A=3880mm	12.20m2	-m	2
B=3650mm			

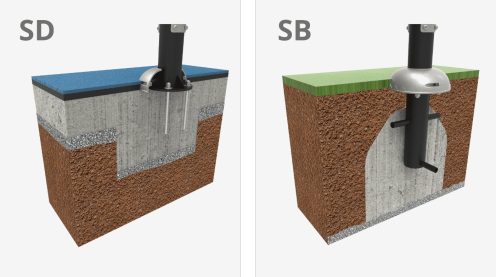

Manual de mantenimiento | Ficha de proyecto | CAD | Certificación | Instrucciones montage | Imagen HD

Materiales:

Beneficios: Refuerza la musculatura de miembros superiores así como la flexibilidad y agilidad de las articulaciones del hombro y muñeca.
Instrucciones de uso: Agarre el asa del volante con ambas manos y gire simultáneamente en el sentido de las agujas del reloj o en sentido contrario.

Estructura, Metal: Tubo S235 de acero galvanizado y pintado en el horno. Sus dimensiones son ø114mm x 2,5mm de espesor. Partes móviles y tubos de conexión: ø60mm /ø48mm x 2 mm de espesor. ø38mm / ø32mm x 2mm de espesor. Pintura: 1 mano de lacado en polvo constituido por mezcla de resinas poliéster, endurecedores y pigmentos, exento de plomo y con alta resistencia a la meteorización. Combinación de colores: Negro mate y Gris metalizado RAL9006

Tornillería de acero inoxidable AISI304

Asas: Goma termoplástica

Asientos/Embellecedores: HDPE rotomoldeado con espessor de 6-10mm.

Pedales/Tapones: PP

- Ninguno de los materiales necesita tratamiento especial para su eliminación.
- Si el equipo está sujeto a un uso severo, se debe incrementar el plan de mantenimiento.
- No usar el producto antes de finalizar la instalación/mantenimiento.
- Consultar instrucciones de mantenimiento.

Pieza más grande (mm): 4400x90x90 / Pieza más pesada (kg): 44
ZONA DE IMPACTO: Superficie de seguridad requerida. Se aconseja el revestimiento del suelo según la norma EN16630:2015
Disponibilidad de repuestos: 10 años

Tornillería de anclaje al suelo no incluida.

Funciones Ludicas:



Variantes:



JSA015N JSA004N JSA018N JSA003N JSA014N JSA002N JSA007N JSA010N JSA008N JSA011N JSA001N JSA005N

V. 2026-07-21 | La mejora y evolución constante de nuestros productos, puede provocar algunas modificaciones en las especificacions técnicas y caracteristicas de los mismos sin previo aviso.

Beneficios de practicar deporte



Etiqueta descriptiva de uso

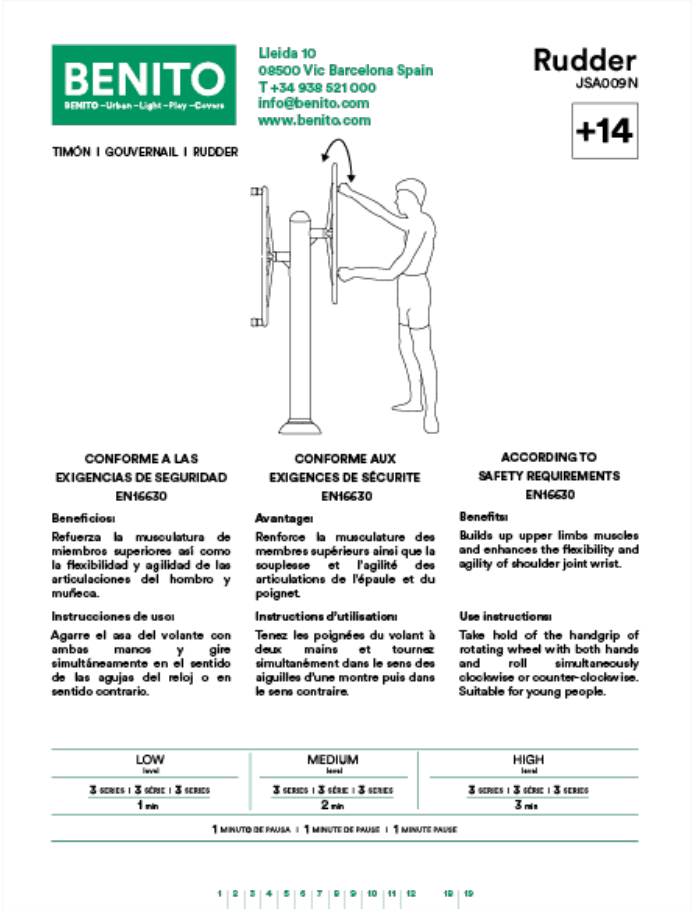

Proyectos:



V. 2026-07-21 | La mejora y evolución constante de nuestros productos, puede provocar algunas modificaciones en las especificacions técnicas y caracteristicas de los mismos sin previo aviso.

info@benito.com
tel. 93 852 1000